EXPLORER PLUS™

Balanzas Semi-Micro

Diseñada para la exactitud, creada para aplicaciones exigentes

La nueva serie Explorer (EXP) ofrece un rendimiento de pesaje superior, compatibilidad con normativas y trazabilidad de los datos. Las características avanzadas llevan la EXP al siguiente nivel y optimizan la experiencia del usuario. Esta balanza insignia se ha fabricado para satisfacer los requisitos más exigentes de la investigación científica moderna.

Características únicas:

- **Experiencia de usuario inteligente**

  Configuración perfecta con nivelación motorizada, puertas automáticas antipinzamiento, sensores sin contacto, ionizador y luz del cortaaires. Una pantalla táctil de vidrio de 7 pulgadas, protección contra productos químicos y 2 luces de estado personalizables.

- **Cumplimiento de normativas para la trazabilidad de los datos**

  Garantice el cumplimiento normativo con un sistema para usuarios de 4 niveles, protección con contraseña y un registro interno del sistema de 100 000 entradas. La función de sincronización horaria con NTP confirma la trazabilidad de los datos para cumplir con las normativas farmacéuticas.

- **Integración sencilla del sistema**

  Capacidades de comunicación avanzadas con integración sencilla en los sistemas de gestión de información de laboratorio (LIMS) y transferencia de datos sin problemas con HID sin controladores para facilitar la introducción de datos.

Internacional group s.a.s Avanzo
EQUIPOS Y CONSUMIBLES PARA LABORATORIO
OHAUS

EXPLORER PLUS™ *Balanzas Semi-Micro*

Especificaciones

Modelo	EXP125D/AD EXP125DM/AD	EXP125/AD EXP125M/AD	EXP225D/AD EXP225DM/AD	EXP225/AD EXP225M/AD
Alcance	82 g / 120 g	120 g	120 g / 220 g	220 g
Legibilidad d, rango fino	0,01 mg	0,01 mg	0,01 mg	0,01 mg
Legibilidad d, rango completo	0,1 mg	0,01 mg	0,1 mg	0,01 mg
Repetibilidad (sd.), con el 5% de carga completa típica	0,01 mg	0,01 mg	0,01 mg	0,01 mg
Repetibilidad (sd.), con el 5% de carga completa a rango fino máximo	0,02 mg	0,02 mg	0,02 mg	0,02 mg
Repetibilidad (sd.), rango fino máximo a rango completo	0,1 mg	0,02 mg	0,1 mg	0,02 mg
Desviación de linealidad típica	0,06 mg	0,06 mg	0,06 mg	0,06 mg
Desviación de linealidad	0,2 mg	0,1 mg	0,2 mg	0,1 mg
Intervalo de verificación, e (solo modelos EXP…M..)	1 mg	1 mg	1 mg	1 mg
Clase de aprobación (solo modelos EXP...M..)	Clase I	Clase I	Clase I	Clase I
Puntos de calibración de alcance	25 g, 50 g, 75 g, 100 g		50 g, 100 g, 150 g, 200 g	
Unidades de pesaje	g, mg, ct, N, oz, ozt, Grain, dwt, mo, msg, tcl, tola, baht, Unidad personalizada 1, unidad personalizada 2			
Unidades de pesaje (solo modelos EXP…M..)	g, mg, ct			
Aplicaciones	Pesaje básico, recuento de piezas, recuento de comprobación, pesaje porcentual, pesada de chequeo, pesaje dinámico, totalización, formulación, diferencial, determinación de la densidad, retención de picos, ajuste de pipetas, control de calidad estadístico, variación del peso de llenado y control de caudal			
Tiempo de estabilización (típico)	0,1 mg: ≤2 segundos, 0,01 mg: ≤ 5 segundos			
Desviación por cambio de temperatura (ppm/°C)	0,8			
Peso mín. típico (K=2, U=1%)	2 mg			
Peso mín. típico (USP, K=2, U=0,10%)	20 mg			
Peso mín. optimizado (USP, K=2, U=0,10%, SRP≤0,41d)	8,2 mg			
Pantalla del terminal	Pantalla táctil TFT de 7 pulgadas con 16,7 M de colores con recubrimiento de vidrio, terminal desmontable			
Resolución de la pantalla	800×480 píxeles			
Comunicación	Host USB (tipo A)×2, dispositivo USB (tipo B)×1, dispositivo USB (tipo C)×1, Ethernet (RJ45)×1, RS232×1; WiFi opcional, llave electrónica Bluetooth			
Sistema de nivelación	Sistema de nivelación motorizado con burbuja de nivelación digital			
Alimentación	Entrada de adaptador de CA: 100-240 VAC 0,5A 50-60 Hz Salida de adaptador de CA: 12 VDC 1,5A			
Tamaño del plato de pesaje	Plato aerodinámico de 80 mm×80 mm			
Ionizador integrado	Equipado de serie			
Sensor ambiental (célula de carga)	Sensor de temperatura, sensor de humedad relativa (HR), sensor de presión atmosférica			
Sensor por aproximación	2 sensores sin contacto en el terminal			
Protector contra corrientes de aire con revestimiento antiestático	Equipado de serie			
Función de puerta automática del cortaaires	Equipado de serie, rango abierto: medio abierto y completamente abierto			
Luces de estado del cortaaires y del terminal	Equipado de serie, con 7 colores a elegir			
Foco para la muestra	Equipado de serie, blanco			
Dimensiones de la carcasa del terminal (an.×prof.×al.)	205 mm×126 mm×66 mm			
Dimensiones de la carcasa de la base (an.×prof.×al.)	229 mm×275 mm×78 mm			
Dimensiones ensambladas (an.×prof.×al.)	229 mm×408 mm×372 mm			
Dimensiones del paquete (an.×prof.×al.)	415 mm×630 mm×561 mm			
Peso neto	7,8 kg			
Peso de transporte	12,0 kg			

Dimensiones

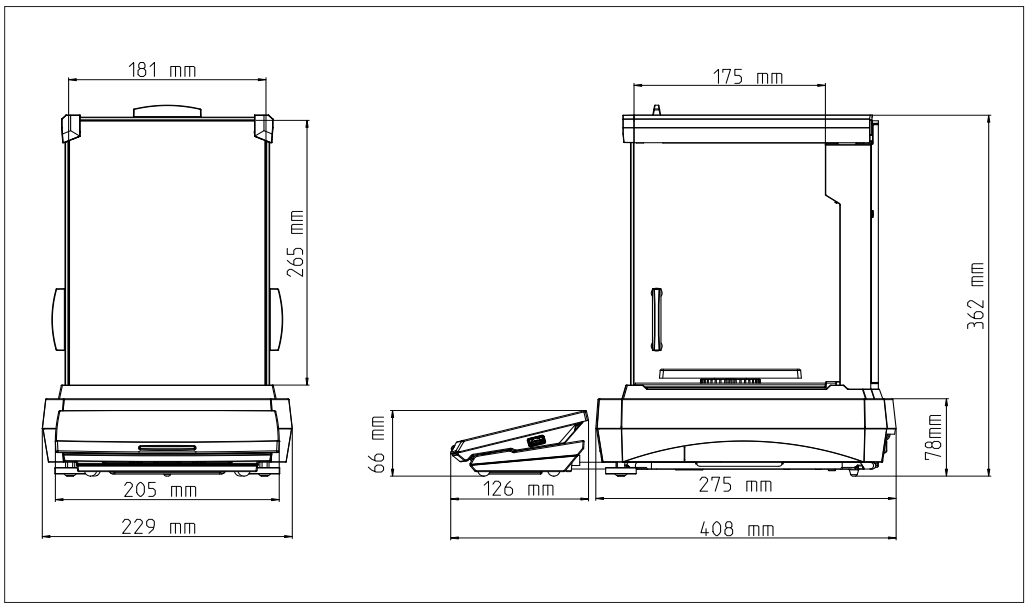

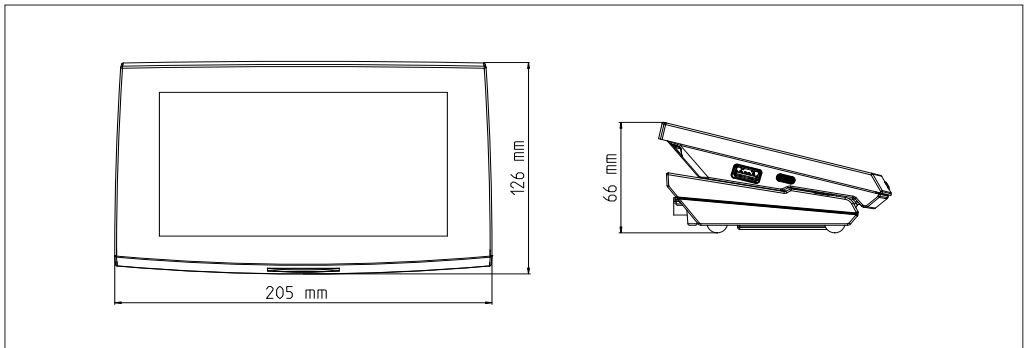

Terminal EXP

Conformidad

- **Metrología:** OIML R76, EN 45501
- **Seguridad del producto:** IEC/EN 61010-1; CAN/CSA C22.2 61010-1; UL 61010-1
- **Compatibilidad electromagnética:** IEC/EN 61326-1 Clase B, entornos básicos; FCC Parte 15 Clase A; Canada ICES-003 Clase A

EXPLORER PLUS™ *Balanzas Semi-Micro*

Accesorios

	Código	30944359
	Nombre del accesorio	Impresora de impacto Bluetooth SF40A/BT

	Código	30064202
	Nombre del accesorio	Impresora de impacto SF40A

	Código	31059238
	Nombre del accesorio	Escáner de huellas dactilares FIN-100A

	Código	31059239
	Nombre del accesorio	Llave electrónica BT y llave electrónica WiFi LM842

	Código	30095929
	Nombre del accesorio	Ionizador estático, ION-100A

	Código	31059237
	Nombre del accesorio	Kit de pesaje

	Código	80253384
	Nombre del accesorio	Kit de densidad, sólidos

	Código	83034024
	Nombre del accesorio	Platina, vidrio, líquido, kit de densidad

	Código	30252145
	Nombre del accesorio	Trampa de evaporación de pipetas

	Código	30078078
	Nombre del accesorio	Cable de extensión de terminal, RS422, 9 m

	Código	12120799
	Nombre del accesorio	Rollo de papel SF40A (57,5 mm, 2 uds.)

	Código	30529322
	Nombre del accesorio	Casete de cartucho de tinta SF40A

80777127_A 20250920 © Copyright OHAUS Corporation

OHAUS Europe GmbH

e-mail: ssc@ohaus.com
Tel: 0034 913 754 111
e-mail: tsc@ohaus.com
Tel: 0034 913 754 112

www.ohaus.com

El sistema de gestión que rige la fabricación de este producto está certificado de acuerdo con la norma ISO 9001:2015.

OHAUS®